ПРИВАТНЕ АКЦІОНЕРНЕ ТОВАРИСТВО
«КАМЕТ-СТАЛЬ»

Исх. № 054/627

От «26» 05 2026р.

Техническое задание на приобретение шнека Rudolf FFS-MIX 100104 для установки распыления огнеупорной массы Rudy-Mix.

Сведения о заявляемой запчасти/детали	
Наименование	Шнек Rudolf FFS-MIX 100104
Место установки	Конвертерний цех. Установка распыления огнеупорной массы Rudy-Mix.
Назначение	Перемешивание сухого огнеупорного материала с водой.
Производитель	Согласно предложениям тендера.
Технические характеристики и размеры указаны в чертежах	

Зам. нач. цеха по инжинирингу КЦ	Зуєв Андрій Миколайович	Подписано цифровой подписью: Зуєв Андрій Миколайович	А.Н. Зуев
Начальник тех. отдела КЦ	Степецький Сергій Олександрович	Подписано цифровой подписью: Степецький Сергій Олександрович Дата: 2026.05.26 12:37:06 +03'00'	С.А. Степецкий
Ст.мастер участка ПКиОР КЦ	Танських Дмитро Вікторович	Подписано цифровой подписью: Танських Дмитро Вікторович Дата: 2026.05.26 12:23:09 +03'00'	Д.В. Танских

МЕТІНВЕСТ

ПРИВАТНЕ АКЦІОНЕРНЕ ТОВАРИСТВО
«КАМЕТ-СТАЛЬ»

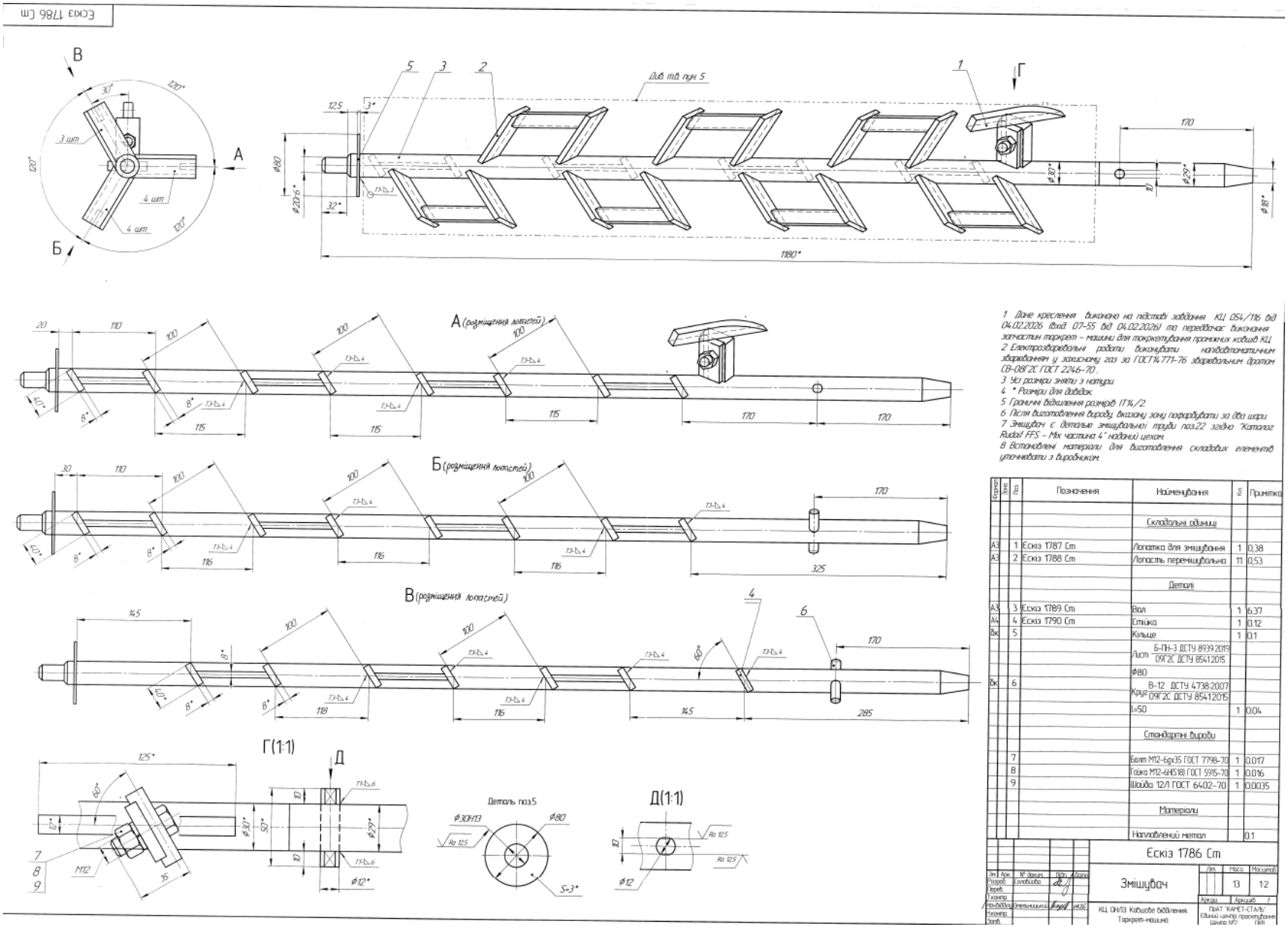

1 Дане креслення виконано на підставі завдання КЦ 054/116 від 04.02.2026 (вхід. 07-55 від 04.02.2026) та передбачає виконання запчастин торкрет – машини для торкретування проміжних ковшів КЦ
2 Електрозварювальні роботи виконувати напівавтоматичним зварюванням у захисному газ за ГОСТ14771-76 зварювальним дротом СВ-08Г2С ГОСТ 2246-70.
3 Усі розміри зняти з натури
4 * Розміри для довідок
5 Граничні відхилення розмірів: IT14/2
6 Після виготовлення виробу, вказану зону пофарбувати за два шари
7 Змішувач є деталью змішувальної труби поз.22 згідно "Каталог Rudolf FFS – Mix частина 4" наданий цехом.
8 Встановлені матеріали для виготовлення складових елементів уточнювати з виробником.

Формат	Зона	Поз.	Позначення	Найменування	Кл.	Примітка
				Складальні одиниці		
А3		1	Ескіз 1787 Ст	Лопатка для змішування	1	0,38
А3		2	Ескіз 1788 Ст	Лопасть перемішувальна	11	0,53
				Деталі		
А3		3	Ескіз 1789 Ст	Вал	1	6.37
А4		4	Ескіз 1790 Ст	Стійка	1	0.12
Бк		5		Кільце	1	0.1
				Лист Б-ПН-3 ДСТУ 8939:2019 / 09Г2С ДСТУ 8541:2015		
				Ф80		
Бк		6		Круг В-12 ДСТУ 4738:2007 / 09Г2С ДСТУ 8541:2015		
				L=50	1	0.04
				Стандартні вироби		
		7		Болт М12-6gx35 ГОСТ 7798-70	1	0.017
		8		Гайка М12-6H(S18) ГОСТ 5915-70	1	0.016
		9		Шайба 12/1 ГОСТ 6402-70	1	0.0035
				Матеріали		
				Наплавлений метал		0.1

Ескіз 1786 Ст

Змішувач

Лит. | Маса 13 | Масштаб 1:2

Арк. | Аркушів 1

КЦ ОНЛЗ. Кавшове відділення. Торкрет-машина

ПрАТ "КАМЕТ-СТАЛЬ" Єдиний центр проектування Центр №2 ПКВ

Ескіз 1787 Ст

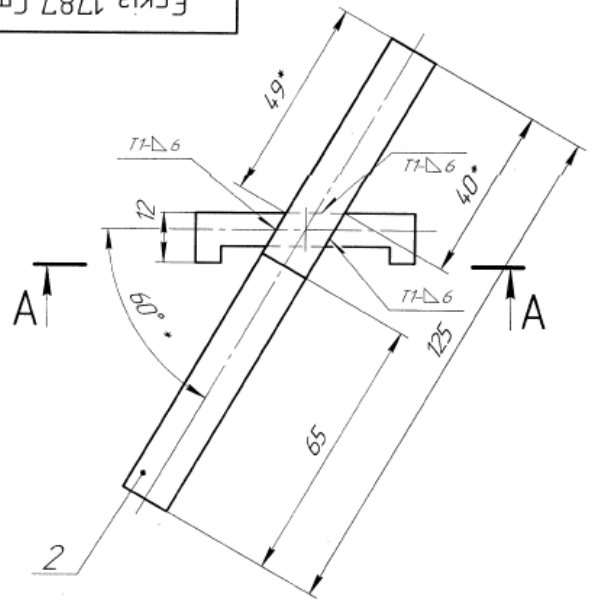

А–А

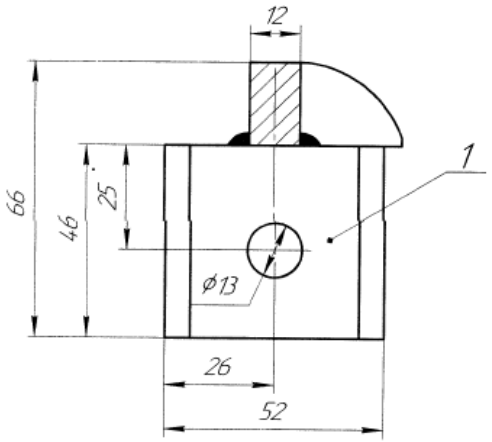

1 Електрозварювальні роботи виконувати напівавтоматичним зварюванням у захисному середовищі згідно вимог ГОСТ14771-78 зварювальним дротом СВ-08Г2С ГОСТ 2246-70.
2 Розміри для довідок крім позначених *.
3 Граничні відхилення розмірів: IT14/2.
4 Маркувати позначення.

Формат	Зона	Поз.	Позначення	Найменування	Кіл.	Примітка
				Деталі		
А4		1	Ескіз 1791 Ст	Стійка лопатки	1	0,18
А4		2	Ескіз 1792 Ст	Лопатка	1	0,2
				Матеріали		
				Наплавлений метал		0,01

Ескіз 1787 Ст

Зм.	Арк.	№ докум.	Підп.	Дата
Розроб.		Соловйова		
Перев.				
Т.контр.				
Нач.відділу		Омельницький		04.26
Н.контр.				
Затв.				

Лопатка для змішування

Літ.	Маса	Масштаб
	0,38	1:1

Аркуш | Аркушів 1

КЦОН/ІЗ. Ковшове відділення
Торкрет-машина

ПрАТ "КАМЕТ-СТАЛЬ"
Єдиний центр проєктування
Центр №2 ПКВ

Перв. заст. Ескіз 1786 Ст
Довідк. №
Підп. і дата
Інв. № дубл.
Зам. інв. №
Підп. і дата
Інв. № ориг.

Ескіз 1788 Ст

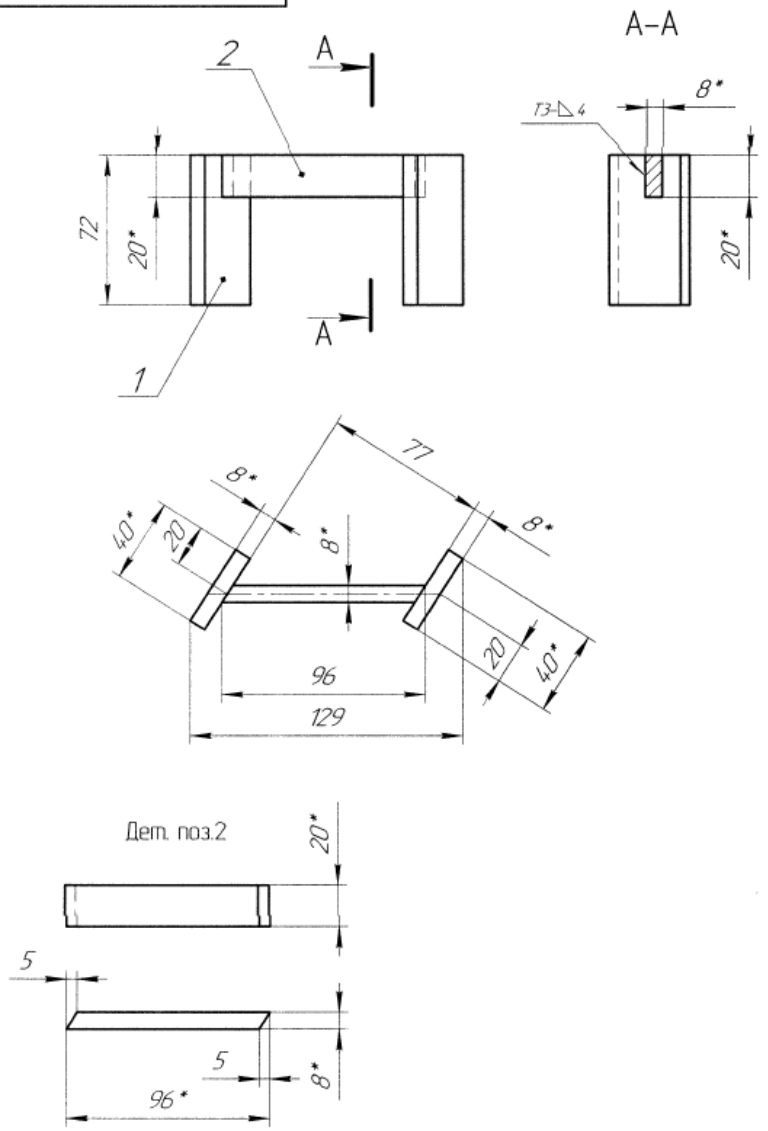

1 Електрозварювальні роботи виконувати напівавтоматичним зварюванням у захисному газ зварювальним дротом СВ-08Г2С ГОСТ 2246-70.
2 Розміри для довідок.
3 Невказані граничні відхилення розмірів: IT14/2.
4 Шорсткість поверхонь різу деталей без креслення – Ra50.
5 Материал виробу уточнювати виробником.
6 Маркувати позначення.

Формат	Зона	Поз.	Позначення	Найменування	Кіл.	Примітка
				Деталі		
бк		1		Стійка бокова		
				Лист Б-ПН-8 ДСТУ 8939:2019 / 09Г2С ДСТУ 8541:2015		
				40х72	2	0,2
бк		2		Пов'язь		
				Лист Б-ПН-8 ДСТУ 8939:2019 / 09Г2С ДСТУ 8541:2015		
				96х20	1	0,12
				Матеріали		
				Наплавлений метал		0,01

Зм.	Арк.	№ докум.	Підп.	Дата
Розроб.		Соловйова		
Перев.				
Т.контр.				
Нач.відділу		Омельницький		04.26
Н.контр.				
Затв.				

Ескіз 1788 Ст

Лопасть перемішувальна

Літ.	Маса	Масштаб
	0,53	1:2

Аркуш | Аркушів 1

ПрАТ "КАМЕТ-СТАЛЬ"
Єдиний центр проектування
Центр №2 ПКВ

Перв. заст. | Ескіз 1786 Ст | Довідк. № | Підп. і дата | Інв. № дубл. | Зам. інв. № | Підп. і дата | Інв. № ориг.

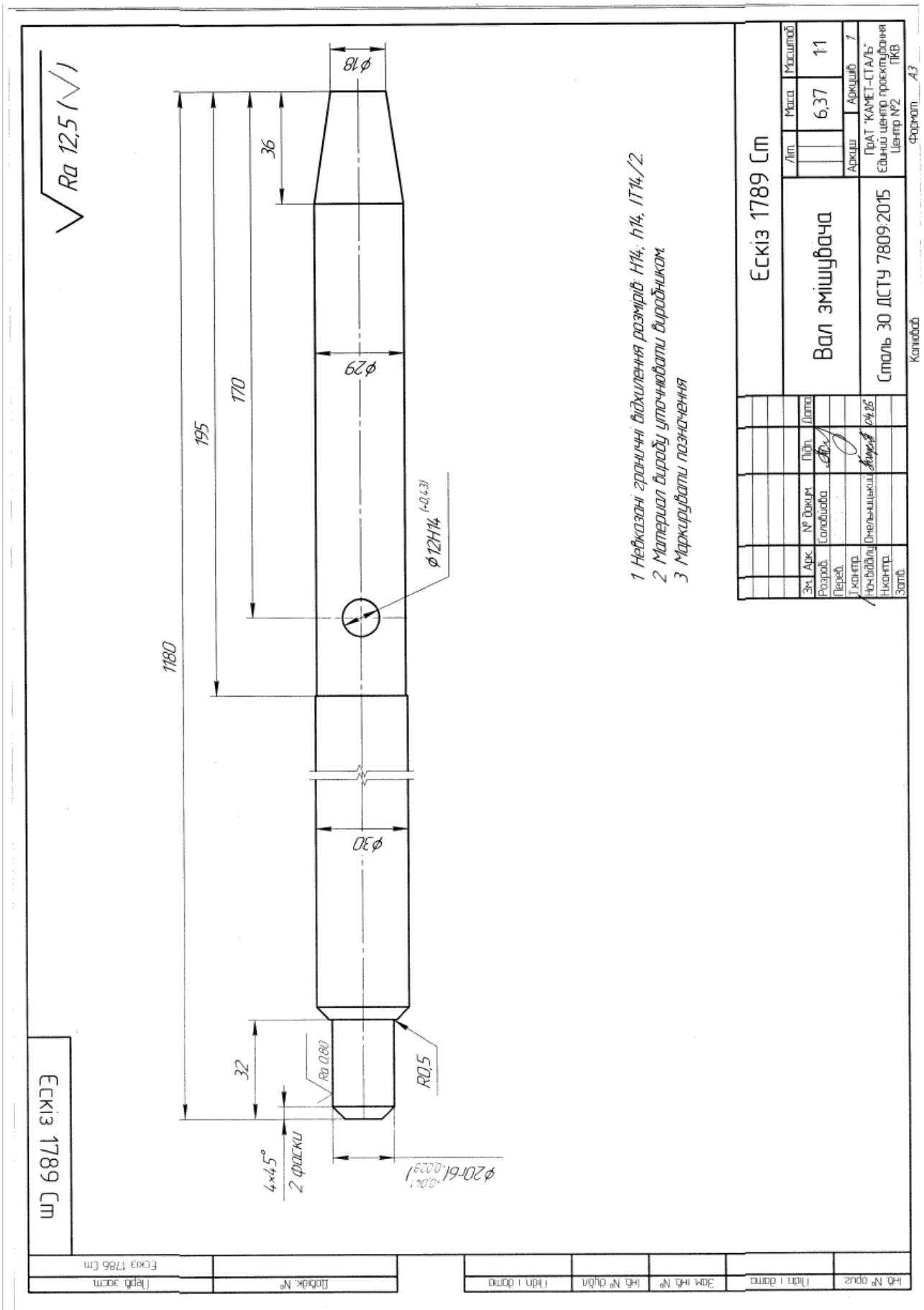
Ra 12,5
ø18
36
ø29
170
195
1180
ø12H14 (+0,43)
ø30
32
Ra 0,80
R0,5
4×45°
2 фаски
ø20r6 (+0,041 / +0,029)
1 Невказані граничні відхилення розмірів: H14; h14; IT14/2.
2 Материал виробу уточнювати виробником.
3 Маркирувати позначення
Ескіз 1789 Cm
Вал змішувача
Сталь 30 ДСТУ 7809:2015
Літ.
Маса
Масштаб
6,37
1:1
Аркуш
Аркушів
1
ПрАТ "КАМЕТ-СТАЛЬ"
Єдиний центр проектування
Центр №2
ПКВ
Формат А3
Копіював
Зм.
Арк.
№ докум.
Підп.
Дата
Розроб.
Соловйова
Перев.
Т.контр.
Н.контр.
Затв.
Ескіз 1789 Cm
Перв. застосування
Довідк. №
Підп. і дата
Інв. № дубл.
Зам. інв. №
Підп. і дата
Інв. № орис.

Ескіз 1790 Ст

Ra 12,5 (√)

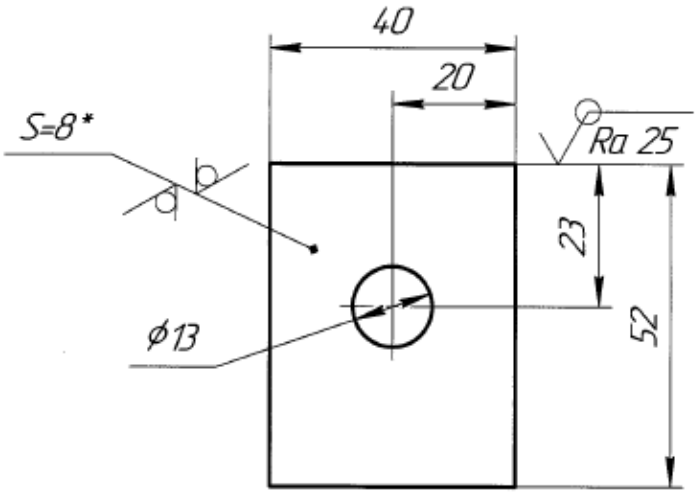

1 * Розміри для довідок.
2 Невказані граничні відхилення розмірів: H14,h14, IT14/2.
3 Матеріал виробу уточнювати виробником.
4 Маркувати позначення.

Зм.	Арк.	№ докум.	Підп.	Дата
Розроб.		Соловйова		
Перев.				
Т.контр.				
Нач.відділу		Омельницький		04.26
Н.контр.				
Затв.				

Ескіз 1790 Ст

Стійка

Літ.	Маса	Масштаб
	0.12	1:1

Аркуш | Аркушів 1

Лист

Б-ПН-8 ДСТУ 8939:2019
09Г2С ДСТУ 8541:2015

ПрАТ "КАМЕТ-СТАЛЬ"
Єдиний центр проектування
Центр №2 ПКВ

Перв. застос.
Ескіз 1786 Ст
Довідк. №
Підп. і дата
Інв. № дубл.
Зам. інв. №
Підп. і дата
Інв. № оригін.

Ескіз 1791 Ст

Ra 12,5 (√)

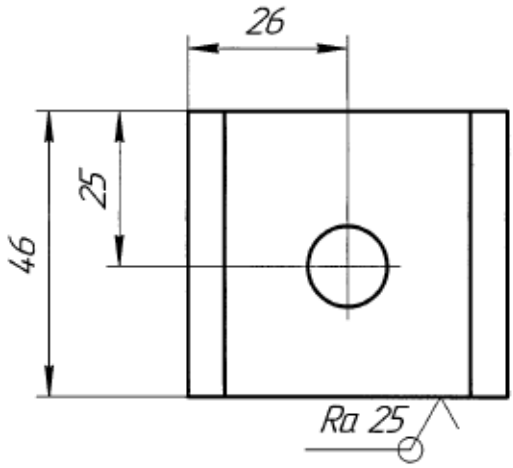

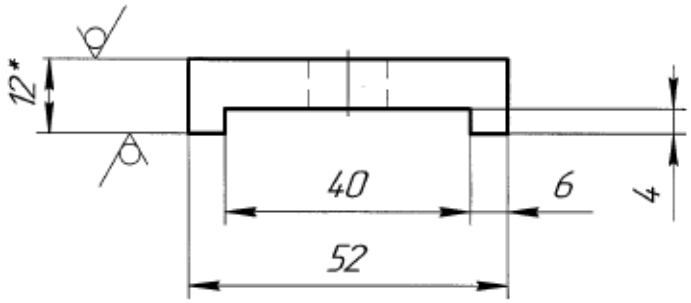

1 * Розміри для довідок.
2 Невказані граничні відхилення розмірів: H14, IT14/2.
3 Матеріал виробу уточнювати виробником.
4 Маркувати позначення.

Перв. заст. Ескіз 1787 Ст

Довідк. №

Підп. і дата

Інв. № дубл.

Зам. інв. №

Підп. і дата

Інв. № оригіз.

Зм.	Арк.	№ докум.	Підп.	Дата
Розроб.		Соловйова		
Перев.				
Т.контр.				
Нач.відділу		Омельницький		04.26
Н.контр.				
Затв.				

Ескіз 1791 Ст

Стійка лопатки

Літ.	Маса	Масштаб
	0.18	1:1

Аркуш | Аркушів 1

Лист

Б-ПН-12 ДСТУ 8939:2019
09Г2С ДСТУ 8541:2015

ПрАТ "КАМЕТ-СТАЛЬ"
Єдиний центр проектування
Центр №2 ПКВ

Перв. застос.

Ескіз 1787 Ст

Довідк. №

Ескіз 1792 Ст

Ra 25 (√)

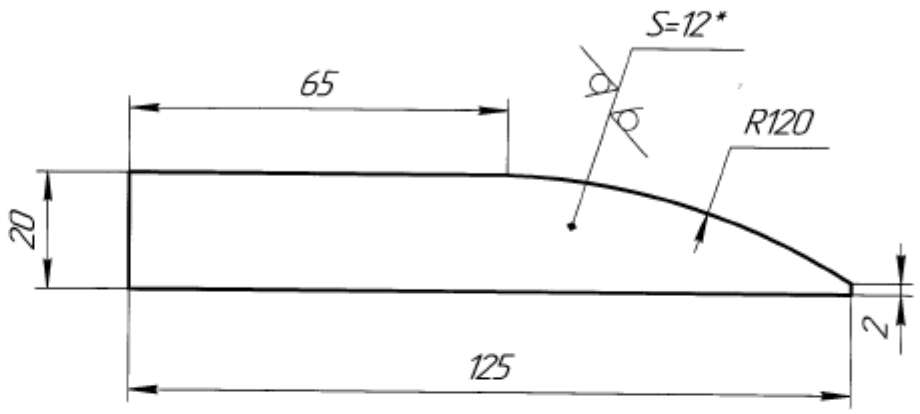

Підп. і дата

Інв. № дубл.

Взам. інв. №

Підп. і дата

Інв. № ориг.

1 * Розмір для довідок.
2 Невказані граничні відхилення розмірів: h14; IT14/2.
3 Матеріл виробу уточнювати з виробником.
4 Маркувати позначення.

Зм.	Арк.	№ докум.	Підп.	Дата
Розроб.		Соловйова		
Перев.				
Т.контр.				
Нач.відділу		Омельницький		04.26
Н.контр.				
Затв.				

Ескіз 1792 Ст

Лопатка

Літ.	Маса	Масштаб
	0.2	1:1
Аркуш	Аркушів 1	

Лист

Б-ПН-12 ДСТУ 8939:2019
09Г2С ДСТУ 8541:2015

ПрАТ "КАМЕТ-СТАЛЬ"
Єдиний центр проектування
Центр №2 ПКВ